07/2012

Mod: E60/4P6T

Production code: 60/60 PCE

Diamond
catering equipment

ED. 01-99
TAV. 253.777.00

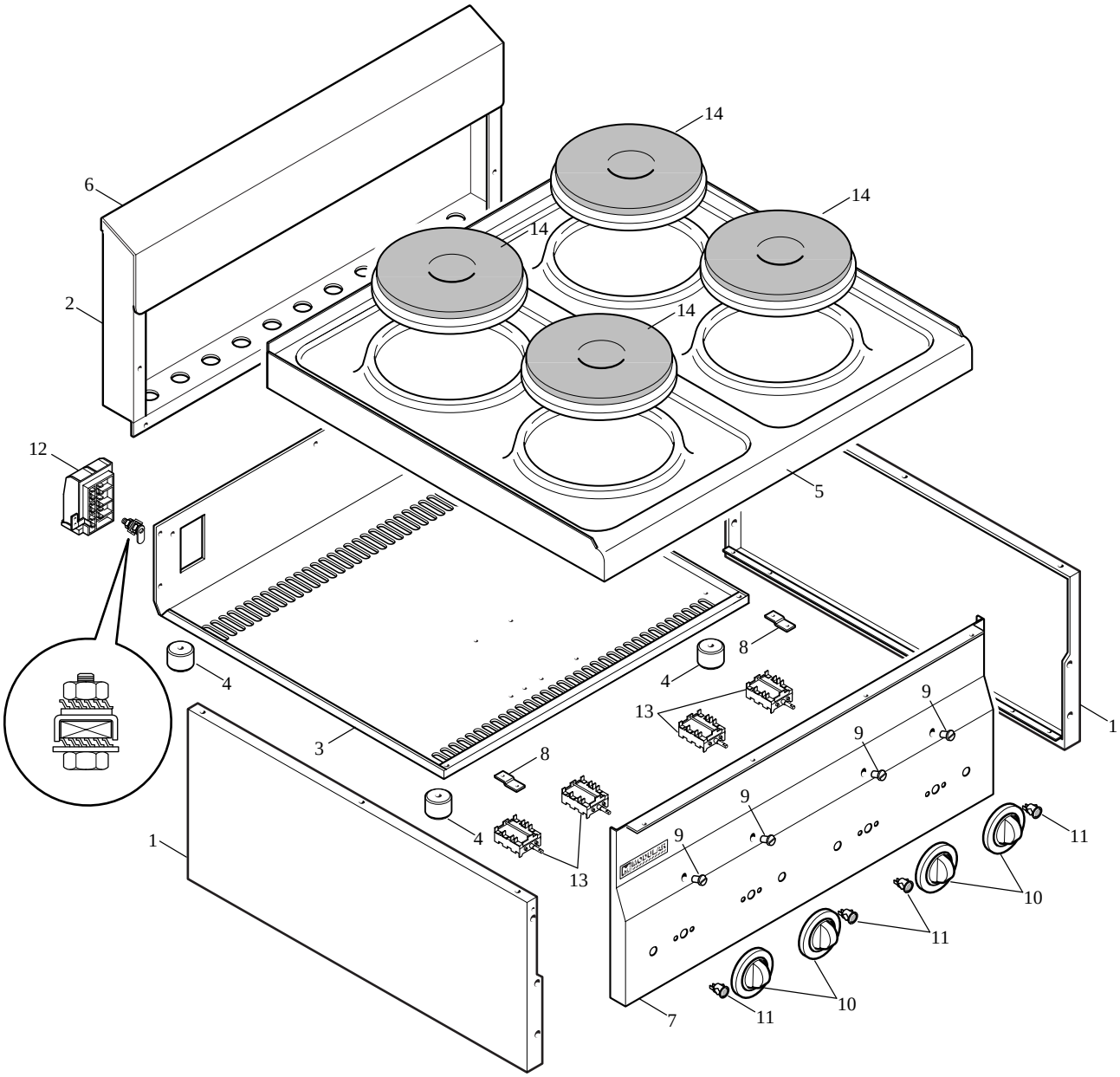

ITEM	CODE	MODIFICATION REF	DESCRIPTION	PRICE
1	621.750.00		"6" series top side panel	
2	621.752.00		"6" series size 60 back panel	
3	622.558.00		Top base 60/60	
4	651.001.00		Foot D.30xH.20	
5	621.716.00		Top 60/60 PCE	
6	611.724.00		Neutra upstand ass. 60/60	
7	621.801.00		Control panel 60/60 PCE	
8	623.002.00		Control panel fixing bracket	
9	682.003.00		Index plate	
10	612.002.00		7-position electric knob assembly D.62	
11	663.043.00		Green pilot light D.12-400V	
12	663.040.00		Terminal board PA 233-6P-40A-450V+V	
13	661.002.00		7-position switch for electric hotplates	
14	665.059.00		Electric hotplate D.180-1,5kW-230V	

POS.	CODICE	RIF. MODIFICHE	DENOMINAZIONE	PREZZO
1	621.750.00		Fianco top serie "6"	
2	621.752.00		Schienale da 60 serie "6"	
3	622.558.00		Fondo top 60/60	
4	651.001.00		Piedino D.30xH.20	
5	621.716.00		Piano 60/60 PCE	
6	611.724.00		Ass. alzatina 60/60 neutra	
7	621.801.00		Cruscotto 60/60 PCE	
8	623.002.00		Squadretta fissaggio cruscotto	
9	682.003.00		Placchetta per indice	
10	612.002.00		Ass. manopola elettrica 7 posizioni D.62	
11	663.043.00		Lampada spia verde D.12-400V	
12	663.040.00		Morsettiera PA 233-6P-40A-450V+V	
13	661.002.00		Commutatore 7 posizioni piastre elettriche	
14	665.059.00		Piastra elettrica D.180-1,5kW-230V	